AEG 430 GWK und 431 GWK

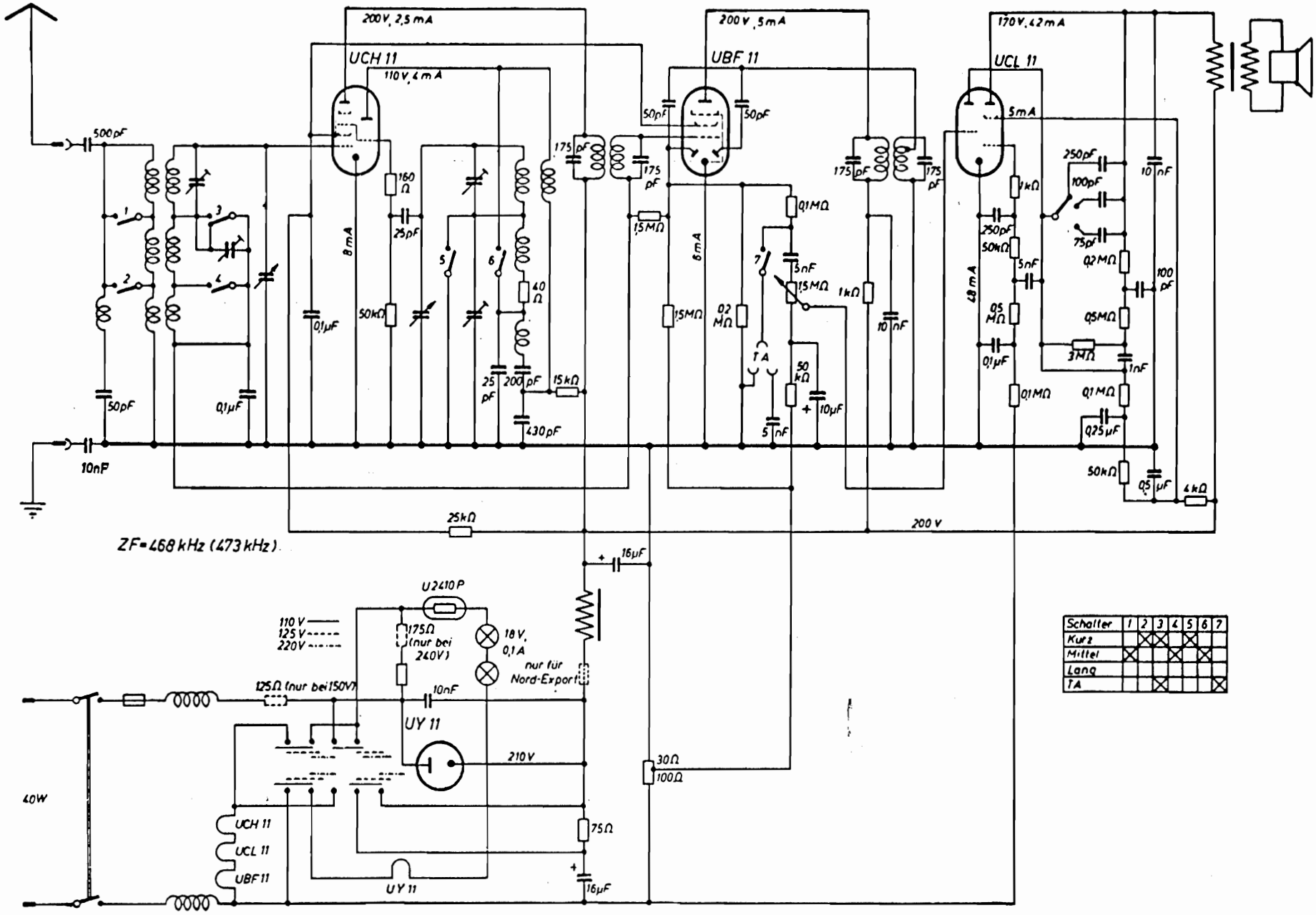

Schalter	1	2	3	4	5	6	7
Kurz		X	X		X		
Mittel	X			X		X	
Lang							X
TA			X				X